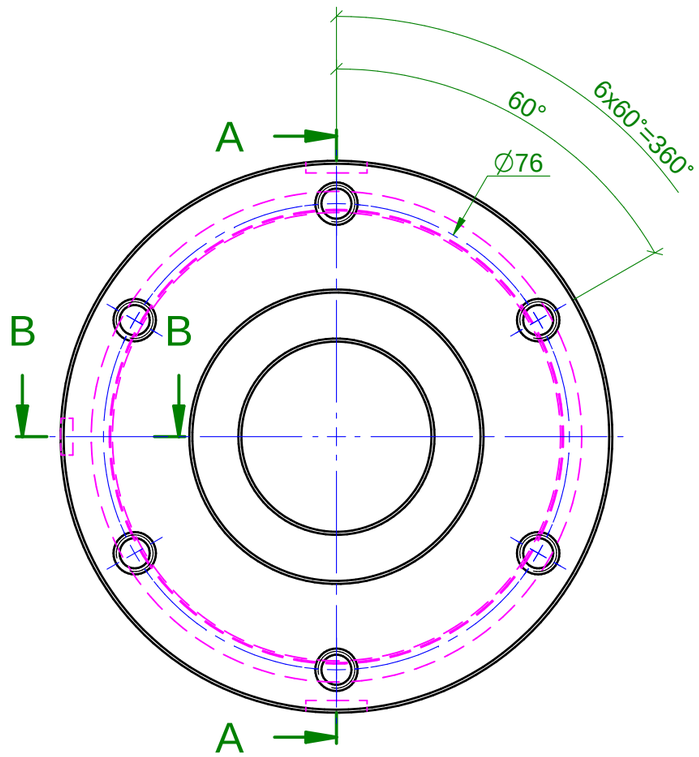

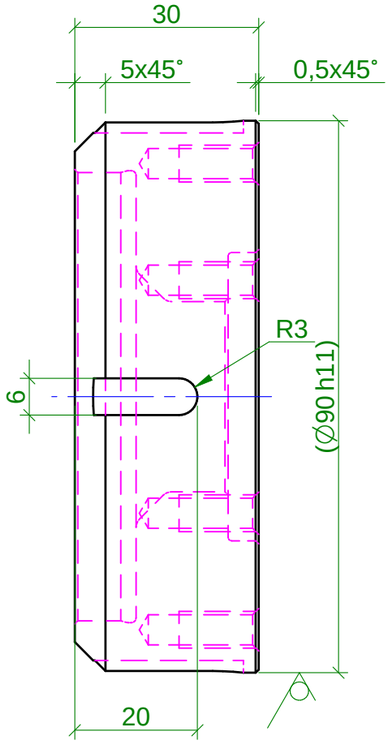

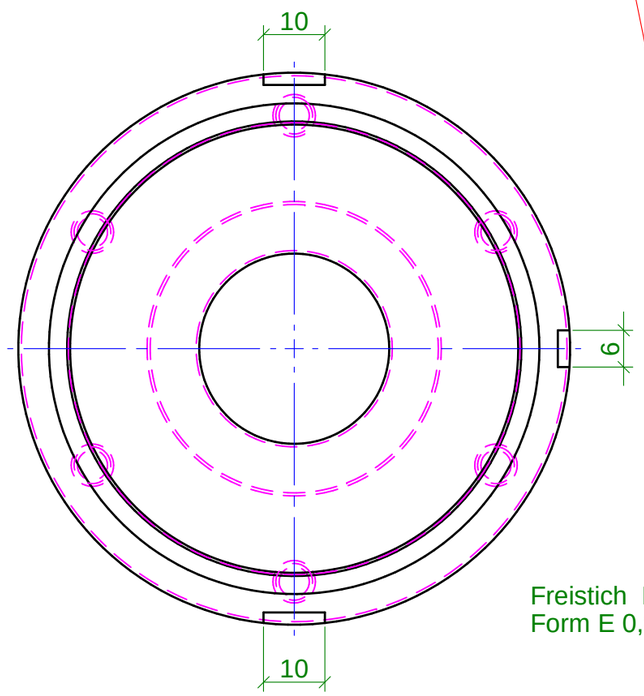

Schnitt A-A

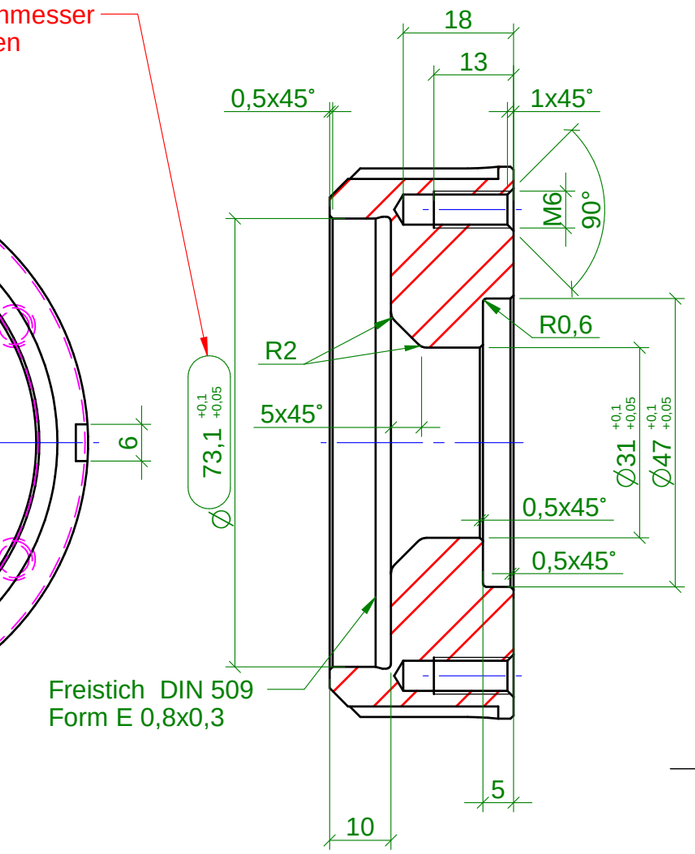

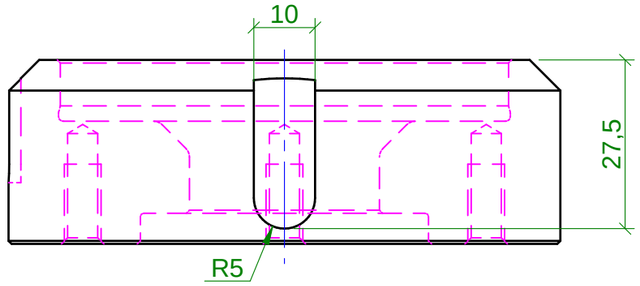

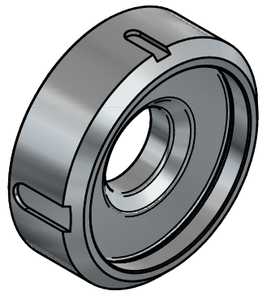

- Alle Kanten und Ecken gratfrei!
- Alle Teile absolut ölfrei, fettfrei und silikonfrei!

y

RD 90 h11		30	1.4404	DIN 668
Abmessung/dimension			Material/material	Bemerkung/remark

Schnitt B-B

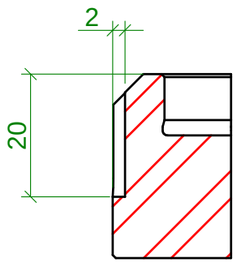

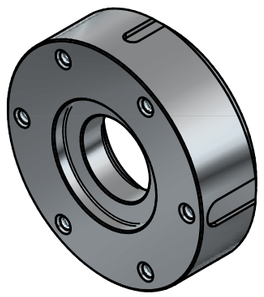

Symbole für die Oberflächenbeschaffenheit	
In der Zeichnung nach DIN ISO 1302	nach DIN 3141 Reihe 2
=	
w = Rz 100	
x = Rz 25	
y = Rz 6,3	
z = Rz 1	

Rev.Nr.	Bearbeiter	Revisionsbeschreibung	Revisionsdatum

Weitergabe sowie Vervielfältigung dieser Unterlage, Verwertung und Mitteilung ihres Inhalts sind nicht gestattet, sowie nicht ausdrücklich zugestanden. Zuwiderhandlungen verpflichten zu Schadenersatz. Alle Rechte für den Fall der Patenterteilung oder Gebrauchsmuster-Eintragung vorbehalten.

Allgemeintoleranzen:
Längen und Winkelmaße/ Form und Lage
DIN EN ISO 2768 - mK
Schweißkonstruktionen
DIN EN ISO 13920 - BF

Projektion

Oberflächenangabe
nach
DIN EN ISO 1302

	Datum	Name
Bearb.	09.01.25	Knobloch
Gepr.	09.01.25	Woldrich
Norm		

Maßstab: 1:1
Masse: 1,0 kg
Halbzeug:
Material:

Zeichnungsinhalt:
Rund
Sprühlanze

BENS EDELSTAHL

Dokumentnummer:
BE-SLM-0125-240-0

Blatt 1
1 Bl.

Dateiname: BE-SLM-0125-240-0_RD_Ø90_h11_DIN_668.dft
Plotdatum: 14.01.2025

A3